maxcom

Manual de usuario
Teléfono móvil GSM

Maxcom **MM735BB**
Pulsera **SOS FW735**

El set incluye:
Teléfono GSM
Pulsera SOS
Cargador
Cargador de sobremesa
Cable USB
Batería
Manual de usuario
Tarjeta de garantía
Auricular

Se recomienda conservar el embalaje original, ya que podría utilizarse para el transporte. Conserve el recibo ya que es necesario para la garantía.

Importante: El teléfono funciona en la red GSM 900/1800. Antes de encender el teléfono, se debe insertar correctamente una tarjeta SIM.

Teléfono móvil GSM 900/1800

Teclas grandes retroiluminadas
Pantalla a color Scree 2.2" (176/220) 65 mil colores
Cámara fotográfica 2Mpix
Puerto para tarjeta de memoria MicroSD
Tecla SOS (emite un pitido de alarma y llama y envía automáticamente mensajes de texto a los números de teléfono previamente asignados)
Menú fácil de letra grande
Altavoz
Directorio telefónico -500 entradas
Envío y recepción de mensajes de texto
Marcación rápida de 7 números
Visualización de la duración de la llamada
Bluetooth
Radio FM
Linterna
Calculadora
Despertador
Batería 800 mAh
Tiempo de inactividad: hasta 250 horas*.
Tiempo de conversación: hasta 7 horas*.
Peso: 78g

*Según las condiciones de la red GSM y la intensidad de la señal

Índice de contenidos:

Precauciones de seguridad 8
1. Inicio de la actividad 9
1.1 Instalación de la tarjeta SIM y la batería 9
1.2 Carga de la batería 11
1.2.1 Cargador de sobremesa (opcional) 11
1.3 Alerta de batería baja 13
2. Ubicación de los botones 13
Principales funciones básicas 14
3. Uso del teléfono 15
3.1 Encender el teléfono 15
3.2 Apagado 16
3.3 Modo de espera 16
3.4 Bloqueo del teclado 18
4. MENU 18
5. Directorio telefónico 19
5.1 Guardar los nuevos contactos 19
5.2 5.2 Ver la agenda telefónica 19
5.3 Borrar contactos 20
5.3.1 Borrar contactos individuales 20
5.3.2 Borrar varios contactos 20
5.3.3 Borrar todos los contactos 21
5.4 Copiar contactos 21
5.4.1 Copiar un solo contacto 21
5.4.2 Copiar varios contactos 21
5.5 Transferencia de contactos 22
5.6 Marca Múltiple 22
5.7 Configuración de la agenda telefónica 22
5.7.1 Marcación rápida 22
5.7.2 Números adicionales 23
5.7.3 Estado de la memoria 23
6. Llamadas telefónicas 23
6.1 Marcar directamente un número 23
6.2 Marcar un número de la agenda telefónica 24

6.3 Marcar un número desde el registro de llamadas 24
6.4 Marcación rápida 24
6.5 Ajuste del volumen 24
6.6 Opciones durante la llamada 25
6.7 Tecla ICE..... 25
6.8 6.8 Llamadas telefónicas de emergencia 26
6.8.1 Introducir, borrar y editar contactos de emergencia 26
6.8.2 Información del usuario 27
6.8.3 Mensaje de texto de emergencia 27
6.8.4 Desactivación de la alarma de emergencia..... 28
6.8.5 Mensaje de emergencia 28
6.8.6 Tecla de emergencia 28
6.9 Responder a las llamadas telefónicas..... 28
7. Registro de llamadas 29
8. Mensajes de texto y multimedia 30
8.1 Creación y envío de mensajes de texto 30
8.2 Ver y responder a los mensajes de texto 31
8.3 Buzones de mensajes 32
8.3.1 Bandeja de entrada 32
8.3.2 Bandeja de envío..... 33
8.3.3 Borradores..... 33
8.3.4 Bandeja de salida 33
8.4 Borrar mensajes 33
8.5 Configuración de los mensajes 33
8.5.1 Mensajes de texto 34
8.5.2 Mensajes multimedia 35
8.6 Buzón de voz..... 35
9. Extras 35
9.1 Calendario 36
9.2 Calculadora 36
9.3 Despertador..... 37
9.4 Servicio de tarjeta SIM..... 37
9.5 Reloj mundial..... 37
9.6 Administrador de archivos 38
10. Cámara fotográfica 38

11. Radio FM 40
12. Multimedia.....41
12.1 Visor de imágenes 42
12.2 Grabación de vídeo.....42
12.3 Reproductor de vídeo.....42
12.4 Reproductor de audio.....43
12.5 Grabador de voz 43
13. Ajustes 44
13.1 Perfiles.....44
13.2 Configuración del teléfono.....45
13.2.1 Configuración de la fecha y la hora 45
13.2.2 Idioma.....45
13.2.3 Método de introducción de texto preferido.....46
13.2.4 Pantalla de visualización 46
13.2.5 Luz de fondo de la pantalla 46
13.2.6 Temas.....46
13.2.7 Modo de vuelo 46
13.3 Ajustes de llamada.....47
13.3.1 Ocultar el identificador de llamadas.....47
13.3.2 Llamada en espera 47
13.3.3 Desvío de llamadas.....47
13.3.4 Bloqueo de llamadas.....48
13.3.5 Configuración avanzada.....49
13.4 Ajustes del SOS 50
13.4.1 Información del usuario.....50
13.4.2 Contactos ICE.....50
13.4.3 Status 51
13.4.4 Mensaje SOS.....51
13.4.5 Alarma SOS.....51
13.4.6 Mensaje SOS.....51
13.4.7 Desconectar la pulsera SOS del FW735 52
13.4.8 Botón SOS.....52
13.5 Localización GPS.....53
13.6 Configuración de la red 54
13.7 Conectividad 55
13.7.1 Bluetooth.....55

13.7.2 Perfiles APN 55
13.8 Configuración de seguridad 56
13.8.1 Código PIN 56
13.8.2 Seguridad del teléfono 56
13.9 Restaurar la configuración de fábrica 56
14. Conexión del ordenador 56
15. FW735 Pulsera SOS 57
15.1 Conexión al teléfono MM735 57
15.2 Hacer llamadas de SOS 58
15.3 Llamar al teléfono 58
15.4 Corte de conexión 59
15.5 Cómo desconectar la pulsera SOS FW735 59
15.5.1 Desconexión a través del teléfono MM735 59
15.5.2 Desconexión a través de la pulsera SOS FW735 59
15.6 Sustitución de la batería en la pulsera SOS FW735 60
4. Sustituir la batería 61
16. FAQ (Solución de problemas) 62
17. Uso seguro 65
18. Condiciones de la garantía 67
19. Información sobre la batería 67
20. Proteja su entorno 68
21. Información del SAR 69
22. Frecuencias de funcionamiento y potencia máxima conducida 71
23. Cargador - Especificaciones técnicas 71
24. Declaración de conformidad 72

Precauciones de seguridad

- La lectura de las siguientes pautas minimizará el riesgo de hacer un mal uso del teléfono.
- No utilice nunca el teléfono en zonas en las que esté prohibido el uso de teléfonos móviles, como hospitales o puntos de repostaje. Utilizar el teléfono en estos lugares podría exponer a otras personas a un peligro. No encienda nunca el teléfono si ello puede interferir con el funcionamiento de otros dispositivos.
- No utilice nunca el teléfono sin los accesorios recomendados mientras conduce.
- No utilice nunca el teléfono en hospitales, aviones, puntos de repostaje y en la proximidad de materiales inflamables.
- El teléfono emite un campo electromagnético que podría interferir negativamente con otros dispositivos electrónicos, incluidos los equipos médicos. Debe respetarse la distancia recomendada por los fabricantes de equipos médicos entre el teléfono y el dispositivo médico implantado, como un marcapasos cardíaco. Los usuarios con dispositivos implantados deben familiarizarse con las directrices de los fabricantes de dichos dispositivos médicos implantados y seguirlas. Los usuarios con un marcapasos cardíaco no deben llevar el teléfono en el bolsillo del pecho y deben mantener el teléfono junto a la oreja opuesta al dispositivo médico para minimizar el riesgo de interferencia; en caso de sospechar dicha interferencia, el teléfono debe apagarse inmediatamente;

- El dispositivo y sus accesorios pueden contener piezas pequeñas. Mantenga el teléfono y todas las piezas fuera del alcance de los niños.
- No está permitido realizar reparaciones o modificaciones en el teléfono por cuenta propia. Cualquier problema debe ser reparado únicamente por el servicio técnico cualificado.
- Utilice sólo baterías y cargadores originales. El uso de otros accesorios podría dañar el dispositivo o causar una explosión.
  IMPERMEABLE – El teléfono no es resistente al agua. Manténgalo seco en todo momento.

1. Inicio de la actividad

Antes de encender el teléfono, debe instalarse una tarjeta SIM. Asegúrese de no dañar la tarjeta SIM al insertarla. Mantenga las tarjetas SIM fuera del alcance de los niños.

1.1 Instalación de la tarjeta SIM y la batería

Antes de insertar la tarjeta SIM, asegúrese de que el teléfono está apagado y de que se ha extraído la batería. El cargador debe estar desenchufado. Para insertar la tarjeta SIM, siga las instrucciones y los dibujos que aparecen a continuación para extraer primero la batería:

- Con el teléfono apagado, levante con la uña la tapa de la batería por el borde inferior derecho del teléfono,
- Inserte la tarjeta SIM en el "SIM SLOT" con sus contactos metálicos hacia abajo. Asegúrese de que la muesca de la tarjeta va hacia el borde superior del teléfono.

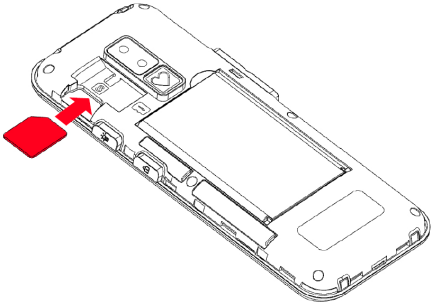

- Hay una ranura para la tarjeta de memoria MicroSD encima de la ranura para la tarjeta SIM, en su lado derecho. Inserte la tarjeta microSD de manera que los contactos de la microSD queden debajo de la tarjeta y vayan hacia el borde inferior del teléfono.

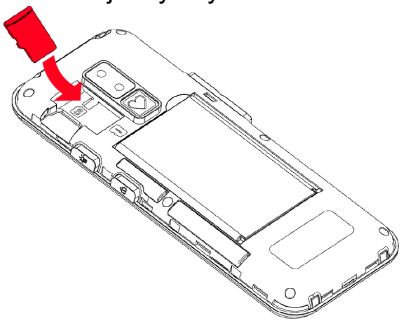

Tenga cuidado al utilizar las tarjetas de memoria, especialmente al insertar y extraer la tarjeta. Algunas tarjetas de memoria deben ser formateadas en un ordenador antes del primer uso.

Realice regularmente copias de seguridad de los datos almacenados en las tarjetas utilizadas en otros dispositivos, si utiliza tarjetas SD. El mal uso u otros factores podrían dañar la tarjeta o hacer que ésta pierda su contenido.

- Vuelva a colocar la tapa de la batería en su sitio y presione suavemente los bordes.

1.2 Carga de la batería

¡Importante! Utilice únicamente la batería incluida en el juego. El uso de otras baterías puede dañar el teléfono y anulará la garantía. No conecte nunca el cargador mientras la tapa trasera esté retirada.

Para cargar el teléfono:

1. Enchufe el cargador en una toma de corriente,
2. Enchufe el conector del cargador en el puerto situado en el borde izquierdo del teléfono. Aparecerá un mensaje sobre el cargador enchufado en la pantalla, y el icono de la batería parpadeará en la pantalla durante la carga.
3. En cuanto la batería esté completamente cargada, desconecta el cargador de la toma de corriente y, a continuación, el cable del teléfono.

Tan pronto como el proceso de carga se haya completado, aparecerá el mensaje "Carga completa" en la pantalla, y el icono de la batería dejará de parpadear.

1.2.1 Cargador de sobremesa (opcional)

Si se trata de un cargador de sobremesa, primero hay que enchufar la clavija pequeña del cargador normal en el

puerto del cargador de sobremesa, y luego enchufar el cargador a la toma de corriente. Para cargar el teléfono, lo único que hay que hacer es colocar el teléfono en el cargador de sobremesa, con los contactos hacia abajo.

Importante: El cargador de sobremesa dispone de una salida USB que permite cargar otros dispositivos eléctricos.

Toma de entrada USB C Toma de salida USB

Importante:

- Antes de iniciar el proceso de carga, asegúrese de que la batería está correctamente instalada,
- No retire nunca la batería mientras se está cargando, ya que podría dañar el teléfono,
- Si el nivel de la batería es demasiado bajo para que el teléfono funcione, aparecerá un mensaje en la pantalla que le notificará que el teléfono se va a apagar automáticamente en breve, y el teléfono se apagará automáticamente.
- Si la batería está completamente descargada (porque, por ejemplo, la linterna ha estado encendida durante mucho tiempo) espere varios

minutos antes de que aparezca el icono de la batería en la pantalla.

1.3 Alerta de batería baja

El teléfono le notificará con una alerta sonora especial (si las alertas de aviso están activadas en el perfil) y con el mensaje "Batería descargada" en la pantalla si el nivel de batería es demasiado bajo. Aparecerá un icono en la pantalla. En cuanto vea este mensaje, cargue el teléfono.

2. Ubicación de los botones

1	Puerto de carga USB-C	11	Receptor rojo
2	Subir volumen	12	Tecla Abajo
3	Bajar volumen	13	Teclado numérico
4	Apertura de la lentilla	14	Tecla de antorcha
5	Puerto de auriculares	15	Botón lateral de bloqueo del teclado
6	Diodo LED (llamadas/textos perdidos)	16	Cámara fotográfica
7	Altavoz	17	Linterna
8	Pantalla de visualización	18	Llave de emergencia
9	Receptor verde	19	Altavoz de tono/multimedia
10	Tecla Arriba		

Principales funciones básicas

Tecla	Función
Receptor rojo	Pulsar: volver al modo inactivo; finalizar la llamada. Mantener pulsado: encender/apagar el teléfono
Receptor verde	Pulse: hacer una llamada telefónica; en el modo de reposo hasta el registro de llamadas; en el MENÚ confirme la selección.
Tecla Arriba	MENU

	Abajo	Guía telefónica
	1	Pulse: dígito 1
	2	Mantenga pulsado: Buzón de voz
	0	Pulse: dígito 2
	3-9	Pulse y mantenga pulsado: MENÚ ICE "En caso de emergencia""
	*	Dígito 0
	#	Pulse: dígitos 3 - 9
		Mantenga pulsado: marca un número de marcación rápida preestablecido
	Tecla lateral +/-	Inserción de símbolos: *, +, P, W.
Teclas de función	SOS	Mientras escribe un mensaje de texto: caracteres especiales
	Linterna	Pulse: Cambio del método de introducción de mensajes de texto; insertar #
	Bloqueo del teclado	Mantenga pulsada la tecla: Activación/desactivación del modo silencioso

3. Uso del teléfono

3.1 Encender el teléfono

Mantenga pulsada la tecla roja del auricular (finalizar llamada) para encender el teléfono.

Si aparece una solicitud para introducir el código PIN, deberá introducirlo. Puede encontrar el código PIN en el kit de inicio de la tarjeta SIM. Una vez introducido el código PIN, pulse la tecla verde del receptor para confirmarlo.

Importante: Si introduce un código PIN incorrecto tres veces seguidas, la tarjeta SIM se bloqueará. Para desbloquear la tarjeta SIM, se necesita el código PUK. Si introduce un código PUK incorrecto 10 veces, la tarjeta SIM se bloqueará

Entonces, después de encender por primera vez el teléfono con una determinada tarjeta SIM (o después de restaurar los ajustes de fábrica), habrá una notificación: ¿Copiar todo de la SIM al teléfono? Seleccione SÍ si desea copiar todos los contactos de la tarjeta SIM a la memoria del teléfono. De lo contrario, pulse NO.

3.2 Apagado

To switch off the phone, press and hold the end call key.

3.3 Modo de espera

Si el teléfono está encendido, pero no hay actividad, el teléfono pasa al modo de espera.

Descripción de la pantalla

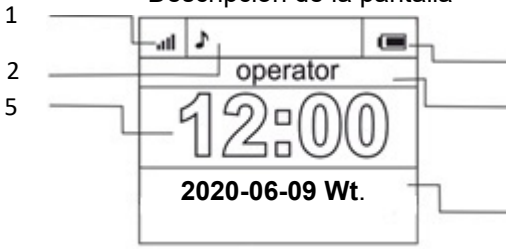

1. Señal de red
2. Funciones de los iconos:

	Sólo tono de llamada		Auriculares encendidos
	Tono de llamada + Vibración		Mensaje de texto no leído
	Vibración, tono de llamada más tarde		Mensaje multimedia no leído
	Sólo vibraciones		Silencio
	Reloj despertador activado		Desvío de llamadas activado
	Linterna encendida		Teclado bloqueado
	Llamada perdida	R	Itinerancia activa

Los iconos pueden variar en función del software	* El icono R aparece también en itinerancia nacional si el usuario utiliza la red de otro proveedor de servicios

3. Nivel de la batería
4. Nombre del proveedor de servicios
5. Hora
6. Fecha.

3.4 Bloqueo del teclado

Para bloquear el teclado, pulse el botón de bloqueo situado en el lado derecho del teléfono. Para desbloquear el teclado, mantenga pulsado el botón de bloqueo hasta que aparezca el símbolo de un candado abierto. No es necesario desbloquear el teclado para responder a una llamada telefónica.
IMPORTANTE: El teclado se bloqueará (automática o manualmente) sólo si el teléfono está en modo de espera.

4. MENU

Para entrar en el MENÚ en modo de espera pulse la tecla **ARRIBA**.
Para moverse dentro del MENÚ pulse las teclas **ARRIBA y ABAJO**.
Para confirmar una opción seleccionada, pulse la tecla verde del receptor.

Para volver al MENÚ anterior (RETURN), pulse la tecla roja del receptor. Para pasar al modo de espera, pulse la tecla roja del receptor.

5. Directorio telefónico

5.1 Guardar los nuevos contactos

Hay dos maneras de guardar un nuevo contacto:

1. 1. Puede guardar un número de teléfono de la lista de llamadas perdidas y contestadas. Para ello, en el modo de espera, pulse la tecla verde del receptor, seleccione el número que desea guardar y pulse **"Opciones"** (tecla verde del receptor). Seleccione **"Guardar en la agenda"**, pulse la tecla verde del receptor y seleccione la ubicación en la que desea guardar el número de teléfono. Introduzca el nombre del contacto y pulse **Opciones >Guardar**.
2. 2. También puede añadir un nuevo contacto directamente a la agenda. Para ello, en el modo de espera, pulse la tecla Arriba y, a continuación, seleccione **Agenda > Nuevo contacto**. Seleccione dónde desea guardar el nuevo contacto. Introduzca el nombre del contacto. Pulse la tecla Abajo para ir a la casilla del número e introduzca el número. Pulse **Opciones >Guardar**.

5.2 5.2 Ver la agenda telefónica

Metodo 1

1. Entre en el MENÚ y seleccione la agenda telefónica
2. Introduzca la primera letra del Contacto que está buscando
3. El teléfono pasará a la lista de nombres que comienzan con esta letra. Puede desplazarse hacia abajo y hacia

arriba en la lista utilizando las teclas de navegación **ARRIBA/ABAJO**

Pulse la tecla **"#"** para cambiar el modo de introducción de texto.

Metodo 2

1. En el modo de espera, pulse la tecla ABAJO
2. Introduzca la primera letra del Contacto que busca
3. El teléfono pasará a la lista de nombres que empiezan por esta letra. Puede desplazarse hacia abajo y hacia arriba en la lista utilizando las teclas de navegación ARRIBA/ABAJO.

Pulse la tecla **"#"** para cambiar el modo de introducción de texto.

5.3 Borrar contactos

5.3.1 Borrar contactos individuales

Si desea eliminar un contacto del teléfono o de la tarjeta SIM, haga lo siguiente:

1. En el MENÚ, seleccione la agenda telefónica
2. Seleccione un contacto que desee eliminar y pulse Opciones->Borrar
3. Pulse la tecla verde del receptor para confirmar.

5.3.2 Borrar varios contactos

Si deseas eliminar varios contactos de la tarjeta SIM o del teléfono, haz lo siguiente:

1. En el MENÚ seleccione: Agenda >Opciones > Marcar Múltiple > Borrar Múltiple
2. Seleccione el Contacto que necesita y pulse Opciones >Marcar. Puede repetir el proceso para varios contactos.
3. A continuación, seleccione Opciones > Borrar Múltiple.

5.3.3 Borrar todos los contactos

Si deseas eliminar varios contactos de la tarjeta SIM o del teléfono, haz lo siguiente:

1. En el MENÚ seleccione: Agenda >Opciones >Configuración >Borrar todo
2. Decida si desea eliminar los contactos de la tarjeta SIM o de la memoria del teléfono y pulse SÍ para confirmar..

5.4 Copiar contactos

5.4.1 Copiar un solo contacto

Para copiar los contactos de la tarjeta SIM al teléfono, o del teléfono a la tarjeta SIM, haz lo siguiente:

1. En el MENÚ, seleccione Directorio telefónico
2. Seleccione el contacto que desea copiar
3. Pulse Opciones->Copiar y, a continuación, seleccione dónde desea copiar el Contacto y pulse la tecla verde del receptor.

5.4.2 Copiar varios contactos

Para copiar varios contactos de la tarjeta SIM al teléfono, o del teléfono a la tarjeta SIM, haz lo siguiente:

1. En el MENÚ seleccione: Agenda >Opciones >Configuración >Copiar todo

2. Seleccione dónde desea copiar los contactos.
3. Marque los contactos que desea copiar pulsando Opciones >Marca. Repita esta operación para varios contactos. Si desea eliminar todos los Contactos, seleccione Opciones >Marcar todo.
4. De nuevo, pulse Opciones >Copiar marcados.

5.5 Transferencia de contactos

Puede transferir los contactos desde la tarjeta SIM a la memoria del teléfono, o desde la memoria del teléfono a la tarjeta SIM. Para ello, seleccione MENÚ->Libreta de teléfonos >Opciones >Configuración->Transferir todo. Siga los mismos pasos que en Copiar varios contactos (sec. 5.4.2).

5.6 Marca Múltiple

En el MENÚ seleccione: Agenda >Opciones >Marcar Múltiple, y luego:
- Enviar mensaje de texto, si desea enviar un mensaje de texto a varios destinatarios
- Enviar mensajes multimedia, si desea enviar un mensaje multimedia a varios destinatarios
- Borrar Múltiple, si quiere borrar algunos contactos, véase 5.3.2.

5.7 Configuración de la agenda telefónica

5.7.1 Marcación rápida

En el MENÚ seleccione: Agenda >Opciones >Configuración >Marcación rápida > Estado para activar o desactivar la Marcación rápida. Si está activada y hay números de teléfono asignados a los dígitos 3-9, mantenga

pulsada una tecla seleccionada para realizar una llamada telefónica con el número que se haya asignado a este dígito.
Para asignar un número de teléfono a una tecla, en el MENÚ seleccione Agenda > Opciones >Configuración >Marcación rápida >Asignar teclas. A continuación, seleccione la tecla a la que desea asignar un número de teléfono, pulse la tecla verde del receptor, seleccione el número de la agenda y vuelva a pulsar la tecla verde del receptor.

5.7.2 Números adicionales

En el MENÚ seleccione Agenda>Opciones >Configuración >Números adicionales >Marcación fija para activar/desactivar la marcación fija.

5.7.3 Estado de la memoria

Esta opción permite comprobar el estado de la memoria de la tarjeta y del teléfono.
En el MENÚ seleccione Agenda >Opciones >Configuración >Estado de la memoria.

6. Llamadas telefónicas

6.1 Marcar directamente un número

1. Introduzca el número de teléfono al que desea llamar.

   Para las llamadas internacionales, debe marcar "00" o "+" antes de marcar el número de teléfono real. Para introducir "+" pulse dos veces la tecla.

2. Pulse la tecla verde del receptor para llamar al número marcado.

3. Para finalizar la llamada, pulse la tecla roja del auricular.

6.2 Marcar un número de la agenda telefónica

En el modo de espera, pulse la tecla derecha Abajo para entrar en la agenda. Utilice las teclas ARRIBA/ABAJO para seleccionar el contacto al que desea llamar. Si desea acceder rápidamente al Contacto que empieza por la letra, por ejemplo, U, pulse dos veces la tecla 8. Para realizar una llamada telefónica con el Contacto seleccionado, pulse la tecla verde del receptor y pulse Conectar.

6.3 Marcar un número desde el registro de llamadas

Pulse la tecla verde del receptor cuando el teléfono esté en modo de espera para ir al registro de llamadas. Utilice las teclas ARRIBA/ABAJO para desplazarse hacia arriba y hacia abajo por la lista. Para realizar una llamada telefónica, pulse la tecla verde del auricular y, a continuación, pulse Conectar.

6.4 Marcación rápida

Si tiene algunos números de teléfono asignados a los dígitos 3-9, en el modo de espera mantenga pulsada la tecla que necesita para realizar una llamada telefónica.

6.5 Ajuste del volumen

Mientras habla por teléfono, pulse la tecla lateral izquierda + o - para subir o bajar el volumen de la conversación.

6.6 Opciones durante la llamada

Mientras habla por teléfono, pulse Opciones para activar otras funciones:
- Modo altavoz: activa/desactiva el altavoz
- Suspender: suspende una llamada telefónica
- Finalizar llamada: finaliza una llamada telefónica
- Nueva llamada: permite realizar otra llamada telefónica
- Agenda: permite ir a la agenda telefónica, por ejemplo, para comprobar el número
- Registro de llamadas: permite ver la lista de todas las llamadas telefónicas
- Mensajes: permite ver los mensajes recibidos/guardados
- Grabación de voz: permite grabar la conversación
- Silenciar: permite activar/desactivar un micrófono
- DTMF: permite activar/desactivar el DTMF.

6.7 Tecla ICE

ICE (In Case of Emergency) es un acceso directo para que los socorristas sepan a quién llamar en caso de emergencia. Mantenga pulsada la tecla "2" (ICE), para ver la agenda y la información del usuario.
La abreviatura ICE es reconocida por los rescatistas de todo el mundo y les permite obtener información importante sobre el Usuario; por eso es muy importante ingresar los datos de los Contactos de Emergencia (Contactos ICE) y la Información del Usuario, ver abajo: *Introducir, borrar y editar contactos de emergencia e información de usuario.*

6.8 Llamadas telefónicas de emergencia

Si no hay ningún número de teléfono de emergencia asignado, al mantener pulsada la tecla SOS se marcará el número 112.

Puede seleccionar cuatro números de emergencia. Si mantiene pulsada la tecla SOS (situada en la parte posterior del teléfono), se activará el procedimiento SOS. El teléfono iniciará la alarma y marcará automáticamente los números de teléfono previamente asignados, uno por uno. El teléfono marcará cada número tres veces. Si no hay respuesta durante 25 segundos, el teléfono marcará el siguiente número de teléfono.
Si alguno de los contactos de emergencia responde a la llamada, el teléfono activará el altavoz y finalizará el procedimiento de emergencia.
Si ninguno de los contactos de emergencia responde a la llamada telefónica, el teléfono enviará automáticamente un mensaje de texto a los números de emergencia previamente asignados (si están habilitados); también mostrará el historial médico del usuario, y permanecerá en modo de emergencia durante una hora, es decir, cada llamada telefónica entrante será respondida en el altavoz. Para desactivar el modo de emergencia, mantenga pulsada la tecla SOS.

6.8.1 Introducir, borrar y editar contactos de emergencia

Puede seleccionar hasta 4 números de emergencia.

Para asignar rápidamente un número de emergencia, vaya al MENÚ principal pulsando la tecla ARRIBA. Luego seleccione: Ajustes SOS-> Contactos ICE. Marque el elemento que desea asignar, pulse la tecla verde del receptor y seleccione la opción
Editar, para editar el número de emergencia previamente asignado o para introducir el número manualmente.
Añadir desde la agenda, para añadir un nuevo número de emergencia desde la agenda; después de seleccionar el número, pulse la tecla verde del receptor para confirmar.
Borrar, para borrar un número de emergencia ya asignado
Borrar todo, para borrar todos los números de emergencia asignados.

6.8.2 Información del usuario

En el MENÚ seleccione Ajustes SOS->Información del usuario para introducir el nombre del usuario, su historial médico, sus alergias y su grupo sanguíneo. Para ver estos datos, pulse la tecla "2". (ICE).

6.8.3 Mensaje de texto de emergencia

Puede cambiar el mensaje de texto de emergencia que se enviará en el modo de emergencia. Un mensaje de texto de emergencia por defecto dice: "¡Emergencia! Llámame". Para cambiar el mensaje, en el MENÚ vaya a Ajustes SOS > Mensaje SOS > Mensaje SOS > Editar. Escriba el texto que desee y pulse OK.

Puede activar/desactivar el envío de mensajes de texto de emergencia en el modo de emergencia. Para ello en el MENÚ vaya a: Ajustes SOS > Mensaje SOS >Estado.

6.8.4 Desactivación de la alarma de emergencia

You can enable/disable emergency alarm sound while making an emergency phone call. To do so, in MENU select: SOS Settings >SOS Alarm.

6.8.5 Mensaje de emergencia

Si el mensaje está activado, y se responde a la llamada de emergencia, el destinatario escuchará el mensaje "Llamada de emergencia, pulse 5". Si no se pulsa la tecla 5 en 10 segundos, el teléfono marcará el siguiente número de emergencia de la lista de números de emergencia. Pulsar la tecla 5 para confirmar es necesario para asegurarse de que un humano ha respondido a la llamada, y no, por ejemplo, un buzón de voz.
El mensaje de emergencia puede desactivarse sólo si está seguro de que la función de desvío de llamadas al buzón de voz de los contactos de emergencia está desactivada (cuando está ocupado, no contesta, está fuera de cobertura, no está disponible).

6.8.6 Tecla de emergencia

Puede activar/desactivar la tecla de emergencia. Para ello, seleccione en MENÚ: Ajustes SOS->Estado.

6.9 Responder a las llamadas telefónicas

Para responder a una llamada telefónica entrante, pulse la tecla verde del receptor.

Para rechazar una llamada telefónica entrante, pulse la tecla roja del receptor.
Para silenciar el timbre de una llamada telefónica entrante, pulse la tecla #.

7. Registro de llamadas

Para entrar en el registro de llamadas, vaya al MENÚ principal y pulse Registro de llamadas, y luego seleccione:
Llamadas perdidas (para ver las llamadas telefónicas perdidas). Si hay una llamada perdida, en el modo inactivo aparecerá un símbolo de receptor en la parte superior izquierda de la pantalla.
Número marcado (para ver los números marcados).
Llamadas contestadas (para ver las llamadas contestadas)
Borrar registro de llamadas (para borrar las llamadas seleccionadas del registro de llamadas)

Importante: Para ver los detalles de las llamadas telefónicas en modo inactivo, pulse la tecla verde del receptor. Los símbolos de diferentes colores le notifican sobre un tipo diferente de llamada telefónica:

Números marcados

Llamadas contestadas

Llamadas perdidas

Una vez seleccionada la llamada que desea ver, pulse la tecla verde del receptor para acceder a las opciones adicionales:
- **Conectar**, llama a este número
- **Enviar SMS**, le permite enviar un mensaje de texto
- **Vista previa**, le permite ver los detalles de la llamada telefónica
- **Enviar MMS**, permite enviar un mensaje multimedia
- **Guardar en la agenda telefónica**, permite añadir el número a la agenda telefónica
- **Editar antes de llamar**, permite editar el número antes de realizar una llamada telefónica
- **Borrar**, borra una entrada seleccionada.

8. Mensajes de texto y multimedia

El teléfono permite enviar y recibir mensajes de texto y multimedia. Si hay un icono que aparece en la pantalla, tiene al menos un mensaje no leído. Además, el indicador LED parpadea en verde si hay un mensaje sin leer.
Para entrar en el **MENÚ SMS** en modo de espera, pulse la tecla Arriba y seleccione Mensajes >Buzón. En cuanto la Bandeja de entrada esté llena, el icono se pondrá intermitente. Elimine los mensajes de la bandeja de entrada para resolver el problema.

8.1 Creación y envío de mensajes de texto

1. Entre en MENÚ y luego seleccione: Mensajes->Crear Mensaje->SMS para abrir un editor de mensajes.
2. Introduzca su mensaje.

- **Cambio del método de introducción de texto:** Para cambiar el método de introducción de texto (dígitos, letras minúsculas y mayúsculas) pulse la tecla **"#"**, si quiere introducir un símbolo, pulse la tecla " ".

3. **Envío de mensajes:** Pulse la tecla verde del receptor para entrar en **Opciones**. Pulse Enviar a y seleccione si desea introducir el número manualmente o seleccionarlo de la agenda. Seleccione el número y pulse OK. Si desea enviar un mensaje de texto a varios destinatarios, puede añadir números adicionales. Para enviar un mensaje, pulse "**Enviar**".
4. **Guardar mensajes:** Para guardar un mensaje que acaba de crear, pulse la tecla verde del receptor y seleccione Guardar. El mensaje se guardará en la carpeta Borradores. Puede seleccionar que los mensajes enviados se guarden automáticamente, para ello vaya a MENÚ y seleccione Mensajes >Configuración >SMS >Guardar mensajes enviados.

   Si desea enviar un mensaje multimedia, seleccione en el MENÚ: Mensajes->Crear mensaje->MMS, introduzca el texto y pulse Opciones para seleccionar el contenido y luego pulse Opciones y Enviar.

8.2 Ver y responder a los mensajes de texto

1. Si hay un icono de mensaje no leído en la pantalla o quiere ver los mensajes recibidos en el MENÚ seleccione: Mensajes->Buzón. 2. Para ver el mensaje, pulse la tecla Opciones y seleccione Vista previa. Mientras lee, pulse la tecla verde del receptor para utilizar las opciones adicionales.

2. El icono junto a un mensaje indica que hay un mensaje no leído.

Pulse "Opciones" mientras lee el mensaje para acceder a otras opciones:
- Responder con SMS: crear un mensaje de texto al Remitente
- Responder con MMS: crear un mensaje multimedia para el remitente
- Llamar: realizar una llamada telefónica al remitente
- Eliminar: borra un mensaje
- Reenviar: permite enviar el mensaje a otro destinatario
- Avanzado: permite utilizar el número o la dirección URL.

8.3 Buzones de mensajes

8.3.1 Bandeja de entrada

En la Bandeja de Entrada hay mensajes recibidos, almacenados en el orden en que se han recibido.

Utilice las teclas **ARRIBA y ABAJO** para desplazarse hacia arriba y hacia abajo dentro de la Bandeja de Entrada.
Pulse "Opciones" mientras ve la Bandeja de Entrada para acceder a opciones adicionales:
- Vista previa: permite ver el mensaje
- Responder con SMS: crea un mensaje de texto para el remitente
- Responder con MMS: crea un mensaje multimedia para el remitente.
- Llamar: realizar una llamada telefónica al remitente.
- Reenviar: permite enviar el mensaje a otro destinatario

- Borrar: borra el mensaje
- Borrar todo: borra todos los mensajes de la Bandeja de Entrada
- Guardar en la agenda telefónica: permite guardar el número de teléfono del remitente en la agenda telefónica.

8.3.2 Bandeja de envío

Si utiliza la opción Enviar y guardar mensajes enviados, los mensajes se guardan en la carpeta Borradores.
Utilice las teclas **ARRIBA y ABAJO** para desplazarse dentro de la bandeja de envío.

8.3.3 Borradores

Puede guardar los mensajes no enviados en la casilla "Borradores". Para ello, cree su mensaje y, tras pulsar la tecla verde del receptor, seleccione "Guardar".
Vaya a Borradores para enviar, eliminar o editar los mensajes guardados.

8.3.4 Bandeja de salida

Si no envías un mensaje, se guardará en la bandeja de salida.

8.4 Borrar mensajes

Para eliminar un mensaje seleccionado, vaya a Opciones y seleccione "Eliminar".

8.5 Configuración de los mensajes

Vaya al MENÚ y seleccione Mensajes->Configuración, y luego:

8.5.1 Mensajes de texto

- SIM

- **Perfiles**: Permite configurar determinados perfiles de mensajes de texto. Un perfil funciona como intermediario para los usuarios al enviar un mensaje de texto. Para enviar un mensaje de texto desde un teléfono móvil, se debe haber introducido el número correcto del centro de mensajes de texto.
Puede recibir este número de su proveedor de servicios.
- **Validez del mensaje**: permite seleccionar el tiempo de validez del mensaje.
- **Tipo de mensaje**: permite definir el tipo de mensaje de texto.
- **Informe de entrega**: Puede configurar el teléfono para que reciba un mensaje de texto de respuesta cada vez que su mensaje se entregue a un destinatario (servicio de red)
- **Buzón de voz**: le permite actualizar el número del buzón de voz. Obtendrá el número de su proveedor de servicios.
- Estado de la memoria
Permite comprobar el estado de la memoria de la tarjeta SIM y del teléfono.
- Contador de mensajes
Permite comprobar el número de mensajes enviados/recibidos
- Guardar mensajes enviados
Permite activar/desactivar el almacenamiento de los mensajes enviados
- Memoria preferida
Permite seleccionar los mensajes que se guardarán en el teléfono o en la tarjeta SIM.

8.5.2 Mensajes multimedia

- Cuenta de datos

Permite seleccionar la cuenta de datos necesaria para enviar mensajes multimedia.

- Compartida
- **Composition**: allows you set time for a slide to be displayed and an automatic signature
- **Sending:** allows you to set delivery reports, priority, auto save.
- **Downloading**: allows you to set multimedia messages downloading in your home network, and roaming and set the message filters.
- **Preferred Storage**: allows you to select a location for messages to be stored.
- **Memory Status**: allows you to check memory status.

8.6 Buzón de voz

El buzón de voz lo ofrece un proveedor de servicios y permite a las personas que llaman dejar un mensaje de voz cuando usted no puede responder a la llamada. Para obtener más información, póngase en contacto con su proveedor de servicios. Si desea cambiar su número de buzón de voz, en MENÚ seleccione: Mensajes->Configuración->SMS->SIM->Buzón de voz, e introduzca el número que desee.

Puede obtener el número del buzón de voz de su proveedor de servicios. Para conectarse al buzón de voz, mantenga pulsada la tecla 1

9. Extras

9.1 Calendario

Para activar el calendario, en el MENÚ seleccione: Extras->Calendario.
Utilice las teclas Arriba/Abajo para moverse entre determinados días.
Pulse la tecla verde del receptor para acceder a las opciones adicionales:
- Vista previa: permite ver un evento en una fecha seleccionada
- Ver todo: muestra todos los eventos
- Añadir evento: le permite crear un nuevo evento. Puede seleccionar el tipo de evento, su inicio y fin, la naturaleza, la descripción y establecer una alerta sonora. Para guardar el evento, después de haber seleccionado todas las opciones, vaya a: Inicio, Fin o Alerta y pulse la tecla de función izquierda (Guardar).
- Borrar Evento: permite borrar eventos: todos, pasados, o de un periodo determinado
- Ir a la fecha: introduzca la fecha a la que desea ir
- Ir a Hoy: permite ir a la fecha actual
- Vista de la semana: permite ver toda la semana,
- Inicio de la semana: permite establecer el primer día de la semana.

9.2 Calculadora

Para activar una calculadora, en el MENÚ seleccione: Extras->Calculadora. Hay cuatro operaciones matemáticas posibles en el teléfono: suma, resta, multiplicación y división.

Utilice las teclas 0-9 para introducir el primer número y, a continuación, utilice ARRIBA/ABAJO para seleccionar una operación y pulse OK, introduzca el segundo número y vuelva a pulsar OK.

9.3 Despertador

Puede establecer cinco alarmas independientes en el teléfono. Para activar un reloj de alarma en el MENÚ seleccione: Extras->Reloj de alarma. Seleccione la alarma que desee y pulse Editar. Puede activar/desactivar el reloj de alarma, establecer la hora a la que debe sonar el reloj de alarma, el tipo de alarma y la repetición. Si el teléfono está apagado y la batería no está descargada, el despertador seguirá sonando. Si el despertador se activa, pulse la tecla verde del receptor para desactivar la alarma. Pulse la tecla roja del receptor para repetir la alarma, y el despertador volverá a sonar en 5 minutos.

9.4 Servicio de tarjeta SIM

Independientemente de las opciones que ofrece el teléfono por sí solo, la tarjeta SIM puede ofrecerle opciones adicionales. El nombre y las opciones de dicho menú dependen del servicio disponible. Algún servicio que requiera la conexión a Internet puede no estar disponible.

9.5 Reloj mundial

Esta función le permite ver qué hora es en diferentes partes del mundo.

9.6 Administrador de archivos

Seleccione en el MENÚ: Extras->Administrador de archivos
Pulse la tecla verde del receptor [Opciones] :

- Abrir - pulse para abrir una carpeta seleccionada
- Formatear - pulse para formatear la unidad seleccionada
- Detalles

Después de abrir la carpeta, hay las siguientes opciones disponibles bajo la tecla de función izquierda:

- Abrir
- Crear carpeta: para crear una nueva carpeta en la ubicación seleccionada
- Cambiar el nombre de la carpeta
- Borrar: Eliminar la carpeta actual
- Ordenar por: Seleccionar qué criterios aplicar al ordenar las carpetas, como el tipo, el nombre, la fecha o el tamaño

Para abrir un archivo determinado, pulse la tecla verde del receptor [Opciones] y seleccione Vista previa o Reproducir. También puede seleccionar diferentes opciones.

10. Cámara fotográfica

El teléfono tiene la capacidad de hacer fotos y grabar vídeos.
Para habilitar la cámara, seleccione en el MENÚ Cámara. Una vez habilitada la cámara, aparecerá una imagen en la pantalla. La cámara tiene un zoom digital (ampliar). Para

acercar un objeto de la foto, pulse la tecla Arriba, para alejar pulse Abajo.
Para cambiar el tamaño de la foto (176x220, 640x480, 800x600, 1280x960, 1600x1200), pulse Opciones >Configuración de la imagen >Tamaño de la imagen.
Para hacer una foto, pulse la tecla 5. La foto se guardará automáticamente.
Para acceder a más opciones, pulse la tecla verde del receptor.

Ir al vídeo	Activa la videocámara
Fotos	Activa el visor de imágenes
Ajustes de la cámara	Permite cambiar los ajustes de la cámara como el antiparpadeo, el autodisparador
Ajustes de la imagen	Puede cambiar el tamaño de la imagen y cambiar su calidad
Balance de blancos	Permite ajustar el balance de blancos
Modos de escena	Automatico o nocturno
Memoria	Allows you to select images to be saved on the memory card or phone memory
Restablecer valores por defecto	Restablece la configuración por defecto de la cámara

La memoria del teléfono te permite hacer sólo unas pocas fotos. Para almacenar más fotos, instale una tarjeta de memoria MicroSD.
Mientras utiliza la opción **Fotos**, utilice las teclas Arriba/Abajo para seleccionar una imagen que necesite y

pulse la tecla verde del receptor para acceder a las siguientes opciones:
- Vista previa: amplía la imagen seleccionada. Para ver la siguiente foto, pulse las teclas Arriba/Abajo
- Enviar: permite enviar una imagen como mensaje multimedia o por Bluetooth
- Renombrar, permite cambiar el nombre de la imagen
- Borrar, elimina la imagen
- Ordenar por, permite ordenar las imágenes por nombre, fecha o tamaño
- Borrar todo, borra todas las imágenes
- Memoria, permite seleccionar si la imagen se verá y guardará en la tarjeta de memoria o en la memoria del teléfono
- Información de las imágenes, muestra los detalles de la foto.

Una vez ampliada la imagen, pulse Opciones para acceder a funciones adicionales:
- Ver - inicia una presentación de diapositivas
- Girar - gira la imagen
- Usar como - puede utilizar la imagen como fondo de pantalla o salvapantallas
- Enviar - envía una imagen como mensaje multimedia o por Bluetooth
- Información de la imagen - muestra los detalles de la imagen.

11. Radio FM

El teléfono tiene un receptor de radio FM integrado. Se puede utilizar después de conectar unos auriculares, ya que funciona como una antena adicional.

Advertencia: La calidad de la recepción depende de su ubicación actual. Hay numerosos factores que influyen en la recepción de las emisoras de radio y que pueden causar una mala calidad de recepción; sin embargo, no es motivo para presentar una queja sobre el dispositivo.

Para activar la radio en el MENÚ seleccione: Radio FM. Para activar/desactivar la radio, pulse la tecla OK. Si está activada la opción **Reproducir en segundo plano**, pulse la tecla # para detener la reproducción de la radio antes de apagarla y, a continuación, pulse la tecla roja del receptor. De lo contrario, la radio seguirá reproduciéndose todo el tiempo.

Funciones de las teclas con la radio en reproducción:

- +/- (en el lado izquierdo): sube/baja el volumen
- UP: la frecuencia sube 0,1 MHz
- ABAJO: la frecuencia baja 0,1 MHz
- #: detener/pausar la reproducción
- * (estrella): búsqueda automática de emisoras de radio
- Receptor rojo: volver al menú
- Receptor verde: opciones: lista de canales, selección manual de la frecuencia, búsqueda automática, ajustes (reproducción en segundo plano, altavoz)
- Teclas 1 - 9: selección de la emisora de radio de la lista de canales (debe estar previamente guardada).)

12. Multimedia

12.1 Visor de imágenes

En el MENÚ seleccione: Multimedia->Visor de imágenes. Puede ver las imágenes que ha tomado anteriormente. Las opciones disponibles en el Visor de imágenes son idénticas a las opciones de la Cámara fotográfica, como se describe en sección 10.

12.2 Grabación de vídeo

Para habilitar una cámara de vídeo seleccione MENÚ: Multimedia->Cámara de vídeo. Para seleccionar la opción de grabar, pulse la tecla verde del receptor.
Pulse la tecla 5 para iniciar la grabación. Vuelva a pulsar la tecla 5 para pausar la grabación. Para detener la grabación, pulse la tecla receptora roja.

Para utilizar la videocámara, es necesario instalar la tarjeta de memoria MicroSD (no incluida), así como seleccionar la tarjeta de memoria como ubicación para guardar el vídeo:
Opciones > Memoria, y seleccione la tarjeta de memoria.

Las imágenes y los vídeos tomados con el teléfono pueden enviarse al ordenador. Más información en la sección: Conexión al ordenador.

12.3 Reproductor de vídeo

Seleccione en el MENÚ: Multimedia->Reproductor de vídeo. Utilice el reproductor de vídeo para ver los vídeos capturados anteriormente (carpeta Vídeos). Utilice las teclas Arriba/Abajo para seleccionar el vídeo que desea ver. Pulse la tecla #, para iniciar y pausar la reproducción

de la grabación. Para detener la reproducción, pulse la tecla *. Para ampliar el tamaño del vídeo, pulse la tecla ARRIBA.
El teléfono soporta archivos en AVI, MP4 y 3GP.
Mientras ve la lista de vídeos, pulse "Opciones", para acceder a opciones adicionales:
- Reproducir
- Enviar
- Renombrar
- Borrar.

12.4 Reproductor de audio

Utilice el reproductor de audio para reproducir archivos de audio. Deben estar almacenados en la carpeta Mi Música. Si hay nuevos archivos grabados, después de activar el reproductor, seleccione Opciones->Refrescar lista. Pulse la tecla # para iniciar o pausar la reproducción. Si no desea que los archivos se reproduzcan en segundo plano, antes de salir del reproductor, pulse la tecla # para detener la reproducción.
Pulse las teclas ARRIBA y ABAJO para navegar entre la grabación anterior y la siguiente. Para cambiar las opciones de reproducción, seleccione:
Lista de reproducción >Opciones >Configuración.
Pulsa la tecla * para cambiar las opciones de repetición.
Pulsa las teclas laterales + y - para ajustar el volumen.
El teléfono admite los formatos WAV, AAC y AMR.

12.5 Grabador de voz

Puedes grabar música o sonidos del entorno.
Seleccione en MENÚ: Multimedia >Grabación de voz

- Para iniciar o pausar la grabación, pulse *.
- Para detener la grabación, pulse la tecla roja del receptor.

Por defecto, las grabaciones se guardan en la carpeta Administrador de archivos >Tarjeta de memoria >Audio.

⊖ Selecciona Opciones para entrar en la configuración de la grabadora de voz (lista de reproducción, ubicación para guardar los archivos, calidad de la grabación).

13. Ajustes

Seleccione en el MENÚ: Ajustes, y luego:

13.1 Perfiles

El teléfono tiene algunos perfiles para ajustar el teléfono a las distintas circunstancias en las que te encuentres. Cada perfil puede activarse y personalizarse. Hay los siguientes perfiles disponibles: General, Silencio, Reunión, Exterior, Personalizar.

En los perfiles utilice la opción Ajustar para cambiar lo siguiente:

- Tipo de alerta (sólo tono de llamada, sólo vibración, etc.)
- Tipo de tono de llamada (único o repetido)
- Sonido del tono de llamada
- Volumen del tono de llamada
- Alerta de mensaje
- Volumen de la alerta de mensajes
- Pitido del teclado
- Volumen del pitido del teclado
- Pitido de encendido/apagado
- Alertas de advertencia (por ejemplo, una alerta de batería baja)

En el modo de espera, mantenga pulsada la tecla # para activar el perfil Reunión; mantenga pulsada de nuevo la tecla # para volver al perfil anterior.

13.2 Configuración del teléfono

13.2.1 Configuración de la fecha y la hora

Para ajustar la fecha y la hora, en el MENÚ seleccione: Ajustes->Ajustes del teléfono->Hora y fecha. Seleccione "Zona horaria", para seleccionar una ubicación que necesite, y luego "Ajustar hora/fecha", para introducir la hora y la fecha. Para navegar entre la fecha y la hora, utilice las teclas Arriba/Abajo; utilice las teclas 0-9 para introducir la fecha y la hora.
También puede seleccionar el formato de la hora (12h o 24h), el formato de la fecha (DD/MM/AAAA, MM/DD/AAAA o AAAA/MM/DD).
Si se ha extraído la batería del teléfono, después de volver a insertarla hay que restablecer la hora y la fecha (si no se descargan automáticamente de la red GSM).

13.2.2 Idioma

Esta opción le permite cambiar el idioma del menú del teléfono. Si selecciona por error el idioma que no desea, en el modo de espera pulse
- 2x ARRIBA
- 1x receptor verde
- 1x ABAJO
- 1x receptor verde
- 1x ABAJO

- 1x receptor verde
Seleccione el idioma de su preferencia, y seleccione el receptor verde.

13.2.3 Método de introducción de texto preferido

Puede seleccionar un método de introducción de texto por defecto: Abc, abc, ABC o modo numérico.

13.2.4 Pantalla de visualización

Puedes configurar un fondo de pantalla, el contraste de la pantalla y el tiempo de retroiluminación de la pantalla. También puedes establecer tu propio fondo de pantalla (por ejemplo, una foto), hacer que el reloj sea visible mientras el teléfono se está cargando y activar/desactivar la visualización del reloj y la fecha en la pantalla en modo de espera.
El bloqueo automático del teclado le permite habilitar una cierta cantidad de tiempo para que el teclado se bloquee automáticamente.

13.2.5 Luz de fondo de la pantalla

Puede seleccionar el tiempo y la intensidad de la retroiluminación de la pantalla.

13.2.6 Temas

Puedes seleccionar un tema normal, o un tema de alto contraste.

13.2.7 Modo de vuelo

Puede activar el modo de vuelo. Si el modo de vuelo está activado, no hay conexión con la red GSM; no es posible realizar llamadas telefónicas, recibir o enviar mensajes, etc.

Puede conectarse con el número de emergencia 112, si el teléfono se encuentra en la zona cubierta por la red GSM.

13.3 Ajustes de llamada

13.3.1 Ocultar el identificador de llamadas

Se trata de un servicio de red. Si el proveedor de servicios ofrece esta opción, el teléfono debe estar bien configurado. Esta opción te permite ocultar tu propio número mientras llamas. Seleccione "Establece la red", "Ocultar el identificador de llamadas" o "Mostrar el identificador de llamadas" y pulse "Aceptar".

13.3.2 Llamada en espera

Se trata de un servicio de red. Si el proveedor de servicios ofrece esta opción, el teléfono debe estar bien configurado. En el MENÚ, después de entrar en la opción Ajustes->Configuración de Llamada->Llamada en Espera se puede comprobar el estado de disponibilidad, o seleccionar si se desea habilitar dicha opción.
Si la llamada en espera está activada, y el usuario está hablando por teléfono, será notificado de cualquier otra llamada entrante mediante un pitido especial de una segunda llamada. El usuario puede responder a la segunda llamada entrante y suspender la primera.

13.3.3 Desvío de llamadas

Se trata de un servicio de red. Si el proveedor de servicios ofrece esta opción, el teléfono debe estar correctamente configurado. El usuario puede dirigir las llamadas entrantes para que sean desviadas directamente al buzón de voz o a cualquier otro número de su elección.

1. Para activar el desvío de llamadas en el MENÚ vaya a: Ajustes >Configuración de llamadas >Desvío de llamadas.
2. A continuación, seleccione cuándo desea desviar las llamadas telefónicas de una lista disponible: 1 **Todas las llamadas de voz** (todas las llamadas telefónicas entrantes se desvían a un número determinado), 2 **Si no está disponible** (las llamadas entrantes se desvían si el teléfono está apagado o sin cobertura), 3 **Si no contesto** (las llamadas telefónicas entrantes se desvían si no contesta el teléfono) 4 **Si está ocupado** (las llamadas telefónicas entrantes se desvían si está hablando por teléfono en ese momento), 5 **Desviar todas las llamadas telefónicas** 6 **Anular** todos los desvíos.
3. Pulse **Activar** e introduzca el número de teléfono al que desea desviar la llamada para activar esta opción o **Desactivar**, para tener esta opción desactivada.

Para ver cuál es el estado actual de esta opción, vaya a **Comprobar** estado.

13.3.4 Bloqueo de llamadas

Se trata de un servicio de red. Si su proveedor de servicios ofrece esta opción, será necesario configurarla. Esta opción le permite restringir ciertos tipos de llamadas telefónicas.

1. En el MENÚ vaya a: Ajustes->Configuración de teléfono->Restricción de llamadas
2. En la lista, seleccione el tipo de llamada telefónica que desea restringir. Puede restringir todas las llamadas

telefónicas salientes, todas las llamadas telefónicas internacionales salientes, las llamadas telefónicas internacionales (excepto para llamar al país de origen), todas las llamadas telefónicas entrantes y las llamadas telefónicas entrantes en roaming. Puede cambiar la contraseña de bloqueo.

13.3.5 Configuración avanzada

- Rellamada automática: Si esta opción está activada, y el destinatario no responde a una llamada telefónica, el teléfono volverá a marcar automáticamente el número
- Recordatorio de la duración de la llamada: Puede configurar el teléfono para que le recuerde la duración de la llamada telefónica. Cada período predefinido (31-60seg) o después de que haya pasado cierto tiempo (2-3000seg), mientras se mantiene una conversación telefónica, oirá un pitido especial para notificarle el período de tiempo que acaba de pasar.
- Contestación de llamadas telefónicas: Puede configurar una llamada telefónica entrante para que se responda pulsando cualquier tecla, o automáticamente, si el auricular está encendido.

13.4 Ajustes del SOS

13.4.1 Información del usuario

13.4.1.1 En el MENÚ, seleccione Ajustes SOS > Info. Sobre el usuario para configurar el nombre del usuario, sus enfermedades, alergias y tipo de sangre.

Esta información se mostrará tras pulsar la tecla "2" (ICE).

13.4.2 Contactos ICE

Puede seleccionar hasta 4 números de emergencia.
Para establecer rápidamente un contacto de emergencia, acceda al MENÚ principal pulsando la tecla ARRIBA. A continuación, seleccione: Ajustes SOS > Contactos ICE.
Seleccione el elemento que desea cambiar, pulse la tecla verde del receptor y seleccione la opción:
EDITAR, para cambiar el número de emergencia ya guardado o introducir el número de emergencia manualmente;
Añadir desde la lista de contactos - para añadir un nuevo número de emergencia desde los contactos, después de seleccionar el número correcto, confirme pulsando la tecla verde del receptor,
BORRAR - para borrar el número de emergencia ya guardado;
BORRAR TODO - para borrar todos los números de emergencia.

13.4.3 Status

Permite activar/desactivar las funciones de llamada de emergencia SOS.

13.4.4 Mensaje SOS

Puede cambiar el texto del SMS que se envía durante la llamada de emergencia. Por defecto se introduce el siguiente texto: "¡SMS de emergencia! Llámame "Para cambiar el contenido del mensaje SOS, en el MENÚ seleccione Ajustes SOS-> Mensaje SOS-> Contenido del mensaje SOS-> EDITAR. Introduzca el texto correcto y pulse OK.
Puede activar o desactivar el envío de mensajes SOS en el modo de emergencia. Para ello, seleccione en el MENÚ: Ajustes SOS> Mensaje SOS> Estado.

13.4.5 Alarma SOS

Puede activar/desactivar el sonido de emergencia mientras realiza una llamada SOS. Para ello, seleccione en MENÚ: Ajustes SOS > Alarma SOS.

13.4.6 Mensaje SOS

Si el mensaje está activado y se responde a la llamada SOS, el destinatario escucha el mensaje "Llamada SOS, pulse la tecla 5". Si el destinatario no pulsa la tecla "5" en 10 segundos, el teléfono marcará el siguiente número, guardado en la lista de números de emergencia. La confirmación de la respuesta a la llamada, pulsando la tecla "5", garantiza que la llamada ha sido contestada por un humano y no, por ejemplo, por el buzón de voz.

El mensaje SOS puede ser desactivado sólo si estamos seguros de que los contactos de emergencia guardados tienen todas las transferencias al buzón de voz canceladas (cuando está ocupado, cuando no hay respuesta, cuando está fuera de rango, cuando no está disponible ...)

13.4.7 Desconectar la pulsera SOS del FW735

La función permite desconectar/conectar la pulsera SOS FW735 con el teléfono MM735.

13.4.8 Botón SOS

Tras pulsar el botón SOS (situado en la parte trasera del teléfono, el icono en forma de "corazón"), se iniciará la función SOS. El teléfono activará la alarma y llamará automáticamente a los contactos de emergencia predefinidos (contactos ICE) uno por uno. Habrá tres intentos de llamar a cada contacto definido. El teléfono empezará a intentar conectarse con el siguiente contacto de emergencia, después de que no haya podido conectarse con el anterior en 25 segundos.
Cuando los contactos ICE definidos no respondan a ninguna llamada SOS, el icono SOS aparecerá en la pantalla del teléfono y el MM735 empezará a enviar automáticamente un SMS con la ubicación cada 3 minutos a todos los contactos ICE. Además, el teléfono MM735 mostrará lo que está sufriendo el propietario y permanecerá en el estado de emergencia durante una hora (es decir, cada llamada entrante será contestada automáticamente en el modo manos libres). Una vez transcurrida la hora, el icono de SOS desaparecerá de la

pantalla del teléfono y se completará el envío del SMS de localización.
Si uno de los números de emergencia responde a la llamada, el teléfono activará el modo manos libres y completará el procedimiento SOS.
Para que las llamadas de emergencia SOS funcionen correctamente, asegúrese de que el Estado (Ajustes > Ajustes SOS> Estado) y la función de localización por SMS (Ajustes> Ajustes SOS> Mensaje SOS> Localización por SMS) están activados en el teléfono MM735.
Nota: El envío automático de mensajes SMS con localización MM735 puede ser interrumpido por una llamada entrante o por una pulsación prolongada del botón SOS del teléfono (hasta que el icono SOS desaparezca en la pantalla del teléfono).

Puede activar o desactivar el botón SOS. Para ello, seleccione: MENÚ> Ajustes SOS> Estado.

13.5 Localización GPS

Para configurar los parámetros en la carpeta de localización GPS, introduzca la contraseña del teléfono (por defecto es "0000"), y luego vaya a la configuración de la localización.

- Interruptor de localización GPS: permite establecer el intervalo de tiempo para que la posición del MM735 se actualice. Para desactivar esta opción, vaya a Configuración > Ubicación GPS > Contraseña > Interruptor de ubicación GPS.

- Tiempo Personalizado - permite establecer el intervalo de tiempo en el que el GPS en el MM735 funcionará (el tiempo en los deslizadores que indican la hora de inicio/fin se puede mover usando las teclas * y #)
- Enlaces a mapas - hay enlaces a: maps.google, openstreetmap, longitude * en la carpeta.

Para localizar remotamente el MM735, el número del usuario que hace la solicitud de localización debe ser guardado como un contacto ICE. Asegúrese también de que el interruptor de localización GPS no está desactivado (Configuración > Localización GPS > Contraseña > Interruptor de localización GPS). Para localizar la posición del MM735, envíe un mensaje de texto con el contenido "cxwz" (letras minúsculas). En unos 2 minutos, el MM735 enviará un mensaje de vuelta al contacto ICE con enlaces a: GoogleMaps **, OpenStreetMap * y coordenadas geográficas con la posición del MM735 marcada.
Nota: El mensaje enviado desde el modelo MM735 no se guarda en la carpeta de mensajes, y la tarifa del mensaje de texto se cobra según la lista de precios del operador.

* Los enlaces se pueden editar: para ello, vaya a Ajustes- Localización GPS- Contraseña- Enlace a mapas GPS.
** Por razones ajenas al fabricante, los enlaces a los mapas pueden ser modificados.

13.6 Configuración de la red

- Selección de red: Puede seleccionar el proveedor de servicios de forma manual o automática.

- Conexión GPRS: Esta opción le permite decidir que la conexión GPRS se realice siempre o bajo demanda.
- Pref. Transferencia GPRS.

13.7 Conectividad

13.7.1 Bluetooth

La conectividad Bluetooth® te permite enviar y recibir archivos. También puedes conectar otros dispositivos, como unos auriculares inalámbricos.
En el MENÚ seleccione: Ajustes >Conectividad y vaya a Bluetooth.
En el menú Bluetooth puede seleccionar una de las siguientes opciones:

Estado del Bluetooth	Activar/desactivar Bluetooth
Visibilidad	Habilitar para que otros usuarios puedan ver tu teléfono
Mis dispositivos	Dispositivos a los que ya te has conectado
Mi nombre	Seleccione un nombre para su dispositivo

Los archivos transferidos al teléfono MM735 se almacenan en la carpeta **Recibidos**.

13.7.2 Perfiles APN

En el MENÚ seleccione: Ajustes >Conectividad y vaya a Perfiles APN.

Hay ajustes de conexión WAP/MMS y GPRS de algunos proveedores preinstalados en el teléfono. Para editar/borrar/añadir una cuenta, seleccione en el MENÚ: Ajustes >Conectividad > Perfiles APN.

Puede obtener la configuración adecuada de APN de su proveedor de servicios. La configuración remota del teléfono puede estar disponible con algunos proveedores.

13.8 Configuración de seguridad

13.8.1 Código PIN

Puede activar/desactivar la solicitud del teléfono de introducir el código PIN cada vez que encienda el teléfono, y puede actualizar el código PIN.

13.8.2 Seguridad del teléfono

Puede activar el bloqueo del teléfono. Cada vez que encienda el teléfono, deberá introducir el código de bloqueo del teléfono. El código de bloqueo del teléfono por defecto es 0000.

13.9 Restaurar la configuración de fábrica

Esta opción permite restaurar los ajustes de fábrica. En el MENÚ seleccione:
Ajustes >Restablecer ajustes de fábrica, y a continuación introduzca el código de seguridad. Pulse la tecla verde del receptor para confirmar.

Imporante: El código de seguridad por defecto es: 0000

14. Conexión del ordenador

Puedes conectar el teléfono a un ordenador utilizando un cable USB y puedes copiar y transferir archivos entre el teléfono y el ordenador.
Cómo conectarse:
- inserte el cable USB en el teléfono
- conecte el otro extremo del cable USB al puerto USB del ordenador
- aparecerá un mensaje en la pantalla: "Dispositivos de memoria masiva" y "Puerto COM". Seleccione Dispositivos de Memoria Masiva.

15. FW735 Pulsera SOS

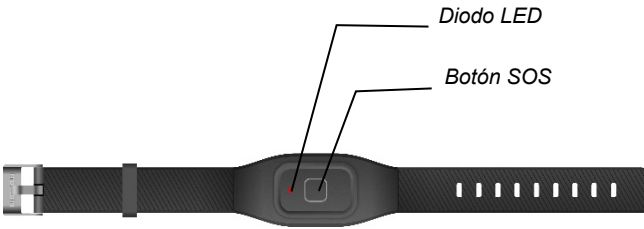

15.1 Conexión al teléfono MM735

Para conectar el teléfono MM735 a la pulsera SOS FW735, pulse una vez el botón de la pulsera. En ese momento, la luz LED roja comenzará a parpadear durante un minuto. A continuación, en el MENÚ del teléfono MM735 seleccione: Ajustes > Ajustes SOS > Conectar la

pulsera. Una vez conectado, la luz LED de la pulsera SOS del FW735 parpadeará brevemente tres veces. Al mismo tiempo, el siguiente icono aparecerá en la pantalla del MM735.
En el caso de que la pulsera SOS FW735 no se conecte con el teléfono MM735 en un minuto, pasará al modo de reposo, para activarlo, pulse de nuevo el botón de la pulsera.

15.2 Hacer llamadas de SOS

Asegúrese de que el teléfono tiene activada la función de ALARMA SOS (Ajustes > Ajustes SOS > Tecla SOS), después pulse el botón SOS de la pulsera SOS del FW735 durante 3 segundos, la luz LED azul empezará a parpadear durante unos 15 segundos. Después de hacer esto, el MM735 comenzará a llamar a los números definidos en los contactos ICE (si el primer número de emergencia no responde, el teléfono hará una llamada al siguiente, etc.). En ausencia de contactos ICE definidos, el teléfono marcará el número de emergencia 112. El parpadeo del LED rojo de la pulsera indica que la conexión ha fallado. Compruebe que el teléfono se ha configurado correctamente con la pulsera.

15.3 Llamar al teléfono

Para recuperar el teléfono, pulse el botón de la pulsera tres veces rápidamente; el dispositivo mostrará un LED azul parpadeando tres veces y el MM735 comenzará a sonar.

15.4 Corte de conexión

El siguiente icono aparecerá en el teléfono MM735 indicando que la pulsera está demasiado lejos del teléfono o que la señal es demasiado débil para continuar la comunicación entre los dispositivos.

15.5 Cómo desconectar la pulsera SOS FW735

15.5.1 Desconexión a través del teléfono MM735

Para desconectar el teléfono de la pulsera:
vaya a Ajustes > Ajustes SOS > Desconectar la pulsera.
Tras la desconexión, la pulsera entrará en modo de reposo.

Importante: En caso de que la conexión entre el teléfono y la pulsera sea débil, la pulsera no podrá desconectarse del teléfono.

15.5.2 Desconexión a través de la pulsera SOS FW735

En caso de que la conexión entre el teléfono y la pulsera sea débil o el teléfono esté fuera de alcance, puede desconectar los dispositivos a través de la pulsera SOS FW735. En este caso, pulse el botón de la pulsera durante 10 segundos, el LED rojo parpadeará 3 veces indicando que la conexión se ha cortado y los dispositivos están desconectados. Después de esto, la pulsera entrará en modo de reposo.

15.6 Sustitución de la batería en la pulsera SOS FW735

Cuando la batería está baja, la luz roja parpadeará rápidamente 3 veces cada 1 minuto.
Para sustituir la batería de la pulsera SOS FW735, proceda de la siguiente manera:

1. Retire la parte rectangular de la pulsera FW735 SOS de la correa.

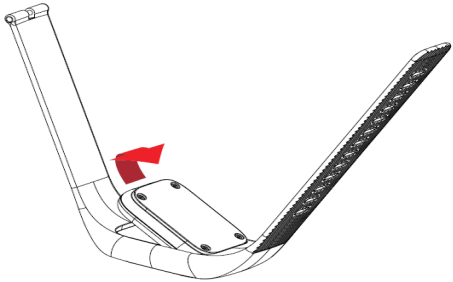

2. Desenrosque la tapa que sujeta la batería

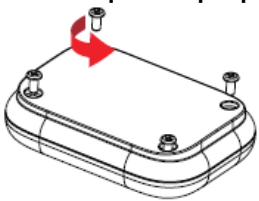

3. Abra la parte del rectángulo de la pulsera FW735 SOS

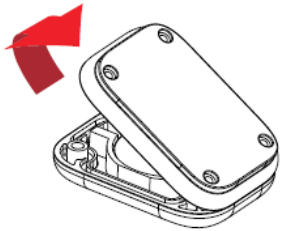

4. Sustituir la batería

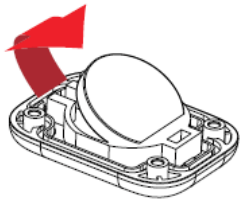

Importante: La pulsera SOS FW 735 es compatible con pilas CR2032.

Advertencia

En la habitación, el alcance de la pulsera es de unos 25m, en el espacio abierto de unos 60m.

El alcance de la pulsera telefónica depende del entorno (terreno, grosor de las paredes, interferencias electromagnéticas, etc.) y puede ser muy limitado.
La pulsera SOS FW735 utiliza la tecnología Bluetooth 5.0.

Debido a las interferencias de radio, es posible que la pulsera SOS FW735 no funcione de forma puntual. Una señal de emergencia puede ser una confirmación de que la conexión SOS remota se ha realizado. Por lo tanto, no se recomienda desactivar la alarma SOS en el menú del teléfono MM735.

IMPERMEABLE - La pulsera SOS FW735 está marcada con la clase IP67 (tal disposición significa que la carcasa es completamente a prueba de polvo y que los componentes no deberían verse amenazados por "una inmersión de corta duración en el agua ").

16. FAQ (Solución de problemas)

Sólo un servicio técnico cualificado está autorizado a reparar el teléfono. ¡Cualquier intento de reparación y modificación no autorizada no está permitido y podría anular la garantía del fabricante!

El diodo verde (indicador LED) parpadea	Hay un mensaje no leído o una llamada perdida en el teléfono
"No se puede hacer una llamada telefónica"	Asegúrese de que el número que marca es correcto. Si haces una llamada internacional, marca un código de país antes del número real (por ejemplo, 0049 o +49 para Alemania).

	Si tienes una tarjeta de prepago, asegúrate de que hay fondos suficientes en la tarjeta para hacer una llamada telefónica.
"Tarjeta SIM colocada, sólo llamadas de emergencia (112)"	Asegúrese de instalar correctamente la tarjeta SIM o de activar la tarjeta en el MENÚ
"El teléfono no funciona, el teléfono no se carga cuando está enchufado"	El teléfono puede estar apagado; para encenderlo, pulse la tecla de apagado (receptor rojo) durante unos 3 segundos. Si no ha utilizado el teléfono durante mucho tiempo, es posible que la batería esté "profundamente descargada"; para recuperar una batería profundamente descargada deje el cargador enchufado, aunque no haya imagen en la pantalla (puede tardar hasta una hora).
"¿Puedo hacer una llamada telefónica al extranjero?"	Si está fuera del país y el ROAMING está activado, el teléfono se conectará automáticamente a la red telefónica extranjera. Para obtener más información, póngase en contacto con su proveedor de servicios.

"¿Puedo hacer una llamada de emergencia si no hay recepción o si no hay fondos en mi cuenta?"	Si el teléfono se encuentra en una zona sin recepción de red, no se pueden realizar llamadas telefónicas. Si no tiene fondos disponibles en la cuenta, se puede hacer una llamada de emergencia al 112.
"¿Cómo aprovechar al máximo la recepción?"	Si aparece el mensaje "No funciona" en la pantalla, significa que no hay señal ni fondos suficientes en la cuenta. En tal caso, sólo es posible realizar una llamada de emergencia al 112 mientras el usuario se encuentre en la zona cubierta por otro proveedor de servicios. Los lugares como los edificios limitan la recepción; muévete hacia una ventana o sal de la zona con muchos edificios.
"En la pantalla aparece el mensaje "Pulse * para desbloquear", las teclas no funcionan.	El bloqueo del teclado está activado. Para desbloquear el teclado, pulse el botón de desbloqueo situado en el lado derecho del teléfono.
"¿Qué es el Centro de Mensajes de Texto?"	Es el número central del proveedor de servicios donde se almacenan todos los mensajes de texto. El número se almacena en la tarjeta SIM, pero puede cambiar el número en el MENÚ e introducir otro número.

"¿Cuándo se cobra la tarifa por hacer una llamada telefónica?"	La tarifa por hacer una llamada telefónica se cobra en el momento en que se hace la llamada. Para saber más sobre los detalles del cobro, póngase en contacto con su proveedor de servicios.
"¿Hay alguna manera de asegurarse de que mi mensaje fue entregado al destinatario?"	Active la opción de Informe de entrega. En cuanto el mensaje de texto se entregue al destinatario, recibirá un mensaje de respuesta (servicio de red).

17. Uso seguro

- No utilice nunca el teléfono si puede interferir con el funcionamiento de otros dispositivos.
- No utilice nunca el teléfono sin auriculares mientras conduce.
- El teléfono emite un campo electromagnético que podría interferir negativamente con otros dispositivos electrónicos, incluidos los equipos médicos. Debe respetarse la distancia recomendada por los fabricantes de equipos médicos entre el teléfono y el dispositivo médico implantado, como un marcapasos cardíaco. Los usuarios con dispositivos implantados deben familiarizarse con las directrices de los fabricantes de dichos dispositivos médicos implantados y seguirlas. Los usuarios con un marcapasos cardíaco no deben llevar el teléfono en el bolsillo del pecho y deben mantener el teléfono junto a la oreja opuesta al dispositivo médico para minimizar el riesgo de

interferencias; en caso de que se sospeche de dichas interferencias, el teléfono debe apagarse inmediatamente.

- No utilice nunca el teléfono en hospitales, aviones, puntos de repostaje o cerca de materiales inflamables.
- Nunca repare ni modifique el teléfono por su cuenta; todas las reparaciones deben ser realizadas por un servicio técnico autorizado.
- El dispositivo y sus accesorios pueden contener piezas pequeñas. Mantenga el teléfono y todas las piezas fuera del alcance de los niños.
- No limpie nunca el teléfono con productos químicos o corrosivos.
- No utilice nunca el teléfono cerca de tarjetas de crédito o de pago, ya que podría provocar la pérdida de datos.
- Por su propia seguridad, no hable por teléfono mientras el cargador esté enchufado.
- El teléfono no es resistente al polvo ni al agua; no lo exponga al agua ni a ningún otro líquido. No deje el teléfono en un lugar en el que pueda recibir salpicaduras de agua u otro líquido.
- No exponga nunca el teléfono a temperaturas bajas o altas, a la luz solar directa ni a una humedad elevada. No coloque nunca el teléfono cerca de dispositivos de calefacción como radiadores, calefactores, hornos, fuegos de campamento, barbacoas, etc.
- Proteja su audición:

La exposición prolongada a sonidos fuertes puede dañar su audición. Escuche la música a un nivel moderado y no mantenga el teléfono

demasiado cerca de la oreja cuando utilice un altavoz. Baje el volumen antes de utilizar los auriculares.

18. Condiciones de la garantía

El teléfono está cubierto por la garantía; es necesario el comprobante de compra para utilizar dicha garantía.

La reparación de los teléfonos dañados debido al mal uso, a una descarga electrostática o a la caída de un rayo tiene un coste. Cualquier intento de arreglar o modificar el teléfono por parte del usuario anulará la garantía.
La información anterior es a título informativo.

19. Información sobre la batería

El teléfono lleva una batería. La batería puede recargarse con un cargador que se incluye en el juego.

La duración de la batería depende de las condiciones de uso del teléfono. La distancia a la que se encuentra el transmisor, el número y la duración de las llamadas telefónicas reducen considerablemente la duración de la batería. Durante los desplazamientos, el teléfono cambia entre transmisores de relevo y este cambio también afecta significativamente a la duración de la batería.
Después de múltiples cargas y descargas, es natural que la batería acabe perdiendo su capacidad de mantener la carga. Consiga una nueva batería si nota una caída significativa en el rendimiento de la misma.
Utilice sólo las baterías recomendadas por el fabricante.
No dejes nunca el cargador conectado más de 2-3 días.

No guarde nunca el teléfono en lugares excesivamente calientes. Las altas temperaturas podrían afectar negativamente tanto a la batería como al teléfono.
No utilice nunca una batería que esté claramente dañada. Si lo hace, podría provocar un cortocircuito y dañar el teléfono. Compruebe la polarización correcta de la batería.
Dejar la batería en lugares excesivamente calientes o fríos reducirá su vida útil. El rango de temperatura de almacenamiento recomendado es de entre 15°C y 25°C.
La instalación de una batería fría en el teléfono podría causar un mal funcionamiento del mismo y podría dañar el teléfono.

El juego contiene una batería de iones de litio. Las baterías viejas suponen un riesgo para el medio ambiente. Deben eliminarse en un lugar especial en un contenedor especial de acuerdo con la normativa vigente. Nunca tire las baterías o cargadores viejos a los residuos sólidos urbanos, deben ser recogidos para su eliminación.

¡NUNCA PONGA LAS PILAS Y LOS CARGADORES EN EL FUEGO!

20. Proteja su entorno

El teléfono está marcado de acuerdo con la Directiva Europea de Residuos de Aparatos Eléctricos y Electrónicos de 2012/19/UE y la Ley Polaca de Residuos de Aparatos Eléctricos y Electrónicos, y con el símbolo de residuos eléctricos.

Dicho símbolo nos indica que el dispositivo, después de su uso, no debe ser eliminado en el flujo normal de residuos domésticos.

Importante: ¡¡¡No tire nunca el aparato a los residuos sólidos urbanos!!! El aparato debe ser utilizado sólo en lugares autorizados.
Dado que el dispositivo contiene componentes peligrosos, el almacenamiento y el uso inadecuados de este equipo pueden provocar graves consecuencias perjudiciales tanto para las personas como para el entorno natural. Para evitar estas consecuencias, es esencial el manejo adecuado de los residuos de aparatos eléctricos y electrónicos.

21. Información del SAR

Este teléfono cumple todas las normas internacionales relativas al impacto de las ondas de radio. El dispositivo recibe y emite ondas de radio. Está diseñado para no superar los límites de impacto de las ondas de radio recomendados por las directrices internacionales. Estas directrices fueron desarrolladas por la Comisión Internacional de Protección contra la Radiación No Ionizante (ICNIRP), una organización científica independiente con un margen de seguridad para proteger a todas las personas independientemente de su edad y estado de salud. Dichas directrices utilizan una unidad de medida llamada Tasa de Absorción Específica (SAR) - la absorción real.

Tal y como recomienda la ICNIRP, el valor límite de SAR para los equipos portátiles es de 2,0 vatios por kilogramo (W/kg). El valor SAR se determina a la máxima potencia de transmisión; el valor SAR real mientras el dispositivo está funcionando suele ser inferior al nivel indicado. Estas discrepancias son el resultado de los cambios automáticos en la potencia del dispositivo necesarios para garantizar que éste funcione a un nivel de potencia mínimo necesario para estar conectado a la red.
Aunque los valores de SAR pueden variar para diferentes modelos de teléfonos o incluso para diferentes posiciones del mismo modelo, todos cumplen la normativa relativa al nivel seguro de radiación.
Según las investigaciones actuales de la OMS, no es necesario aplicar ninguna restricción especial en el uso de dispositivos portátiles. Según la OMS, para reducir la radiación, se debe reducir la duración de la conversación, o utilizar auriculares o altavoces, y no mantener el teléfono cerca de la cabeza o el cuerpo.

El valor SAR más alto en la prueba	
SAR – dispositivo a la cabeza	0.913 W/kg 10g (GSM900) 0.253 W/kg 10g (GSM1800)
SAR – dispositivo al cuerpo	1.721 W/kg 10g (GSM900) 1.167 W/kg 10g (GSM1800)

Los valores de SAR también pueden variar debido a los diferentes requisitos de información y pruebas de los

distintos países, así como a las diferentes frecuencias de una determinada red.

22. Frecuencias de funcionamiento y potencia máxima conducida

Sistema	Frequency Range	Potencia máxima
Bluetooth	2402MHz 2480MHz	3.45dBm
EGSM900	880/925MHz - 915/960MHz	32.7dBm(GMSK)
DCS1800	1710/1805MHz-1785/1880MHz	30.6 dBm (GMSK)
Radio FM	87.5MHz -108MHz	-

23. Cargador - Especificaciones técnicas

El adaptador de CA para el teléfono cumple con la normativa de la Comisión (UE) 2019/1782.

ID del modelo	Adaptador de conmutación HJ-0500600B2-EU
Tensión de entrada	AC 100-240V
Frecuencia de entrada AC	50/60Hz
Tensión de salida	DC 5.0V
Corriente de salida	0.6A
Potencia de salida	3.0W
Rendimiento medio en funcionamiento	71.07%(230V) 73.11%(115V)
Rendimiento con poca carga de trabajo (10 %)	-
Consumo de energía en reposo	0.040W(230V) 0.020W(115V)

24. Declaración de conformidad

Maxcom S.A. declara por la presente que el dispositivo de radio de tipo Teléfono móvil MAXCOM MM735 es conforme a la directiva 2014/53/UE y a la directiva 2011/65/UE (RoHS).

Para ver el texto completo de la declaración de conformidad de la UE, visite:
http://www.maxcom.pl/deklaracje

Algunas informaciones presentadas en este Manual pueden variar según la configuración del teléfono. Depende del software instalado, del proveedor de servicios y de la tarjeta SIM. El fabricante se reserva el derecho de modificar el producto y sus características sin previo aviso.

MAXCOM S.A.
43-100 Tychy,
ul Towarowa 23a
POLAND
tel. +48 32 327 70 89
fax +48 32 327 78 60
www.maxcom.pl
office@maxcom.pl

MM735_PL v01-06-2020